PODÉLNÝ ŘEZ 1:250

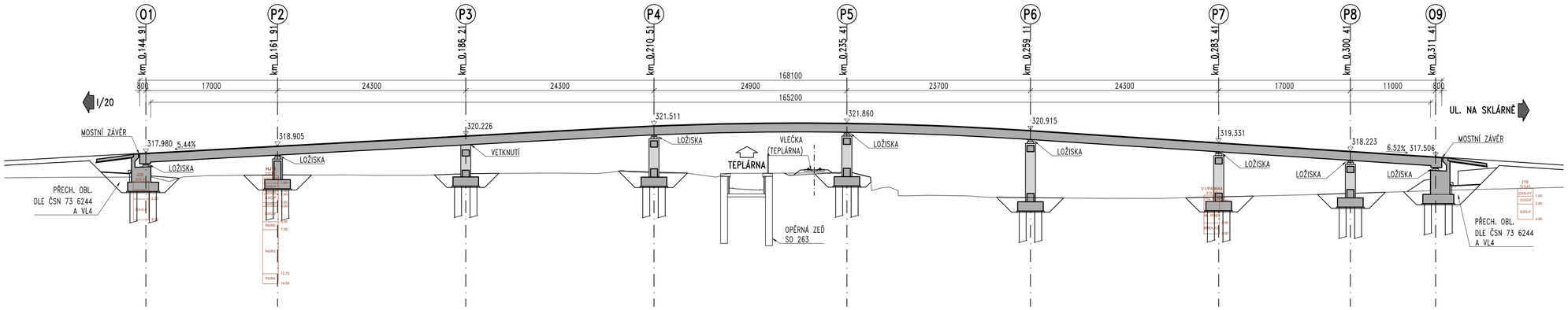

ČÁST D.1.200

VÝŠKOVÝ SYSTÉM Bpv

SOUŘADNICOVÝ SYSTÉM S-JTSK

Investor: ŘEDITELSTVÍ SILNIC A DÁLNIC ČR Na Pankráci 546/56, 140 00 Praha 4	*Objednatel:* ŘSD ČR, Správa Plzeň Hřímalého 2464/37, 320 25 Plzeň

Zhotovitel:
SUDOP GROUP VĚTŠÍ PROJEKTY RS
se sídlem
Olšanská 2643/1a, 130 80 Praha 3

SUDOP PRAHA | PUDIS | METROPROJEKT | VPU DECOPROJEKT | GEOSTAT PROJEKT | EXPRESSPROJEKT

Hlavní inženýr projektu: ING. JIŘÍ ŘEHOŘ	*Koordinátor stavby:* ING. MAREK STÁDNÍK

Vedoucí sdružení:
SUDOP PRAHA
SUDOP PRAHA a.s.
Olšanská 1a, 130 80 Praha 3
tel.: +420 267 094 111
e-mail: praha@sudop.cz

Zpracovatel části:
PONTEX S.R.O.
Bezová 1658, 147 14 Praha 4
tel: +420 244 462 219

Vedoucí střediska: ING. JAN BAŽIL	*Odpovědný projektant SO, IO, PS:* ING. JAN BAŽIL	*Vypracoval:* ING. JAN BAŽIL	*Kontroloval:* ING. DANIEL ŠINDLER, PhD.

Název akce: **I/20 PLZEŇ, JATEČNÍ - NA ROUDNÉ**	*Číslo smlouvy:* 19 009 202 *Projektový stupeň:* DÚR
Část: **MOSTNÍ OBJEKTY A ZDI**	*Datum:* 08/2022 *Číslo části:* D.1.200
Název přílohy: **SO 240 MOST V UL. NA SKLÁRNĚ** **PODELNÝ ŘEZ**	*Měřítko:* 1 : 250 *Počet formátů:* 1x5 A4 *Číslo přílohy:* 4

DOKUMENT LZE UŽÍVAT POUZE VE SMYSLU PŘÍSLUŠNÉ SMLOUVY O DÍLO. ŽÁDNÁ JEHO ČÁST NEMŮŽE BÝT DLE ZÁKONA Č.121/2000 Sb. KOPÍROVÁNA NEBO JINÝM ZPŮSOBEM ROZŠIŘOVÁNA, BEZ SOUHLASU SUDOP PRAHA a.s.